KARTA KATALOGOWA

ZBIORNIK ŻELBETOWY T-12 WYSOKI O POJEMNOŚCI 12 m^3

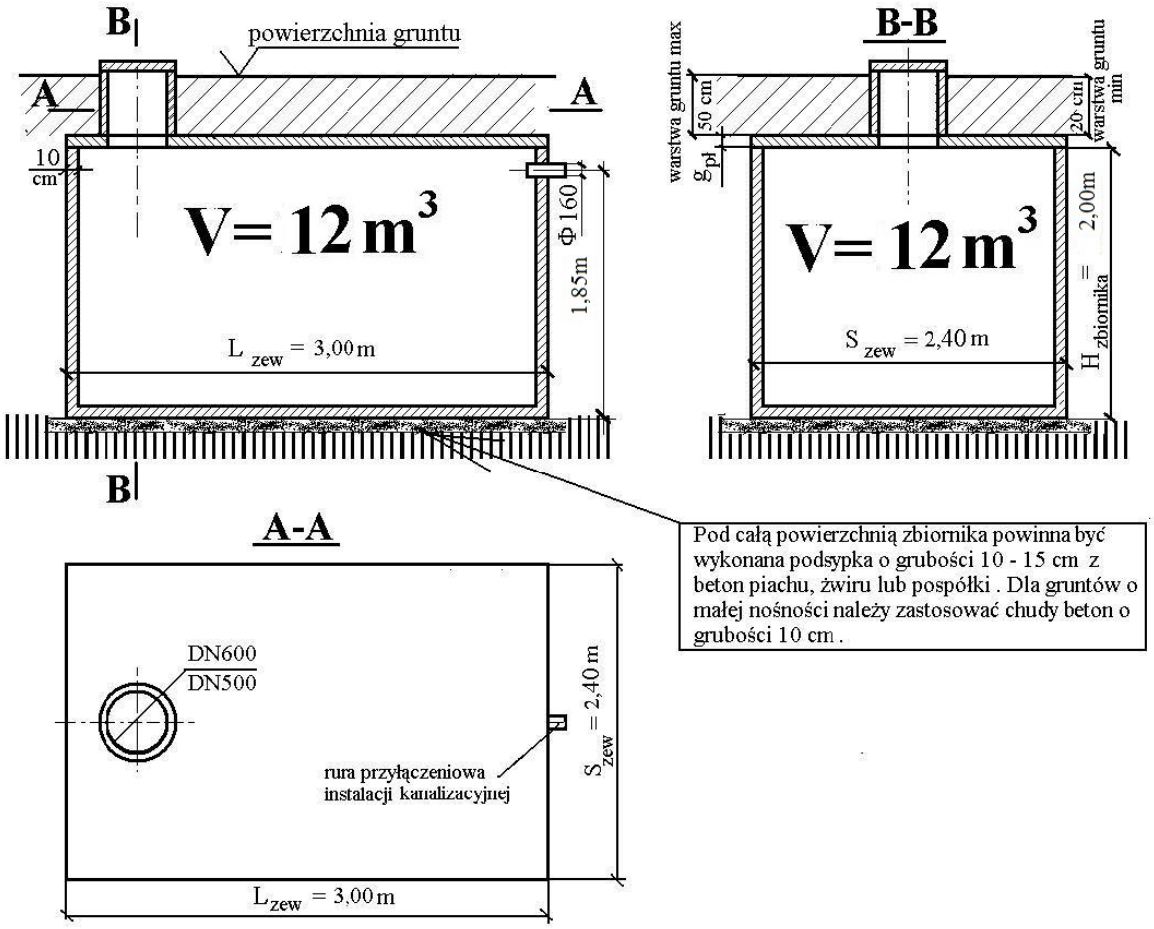

1/ Przewidywane są trzy wersje płyt pokrywowych
- płyta pokrywowa o symbolu PS , o grubości 12 cm , dla zbiorników stosowanych na terenach zielonych
- płyta pokrywowa o symbolu PN , o grubości 14 cm , dla zbiorników stosowanych w miejscach gdzie może występuje obciążenie od ruchu pojazdów osobowych dostawczych
- płyta pokrywowa o symbolu PT, o grubości 16 cm , o zwiększonej nośności , przeznaczona dla zbiorników stosowanych w miejscach gdzie może występuje obciążenie od ruchu samochodów ciężarowych

2/ Przewiduje się możliwe wykonanie kominów włazowych nad płytą pokrywową z rur betonowych w dwóch wymiarach DN 600 lub DN500 .

3/ Przyłącze instalacji kanalizacyjnej usytuowane jest z boku zbiornika pośrodku krótszej ściany

4/ Wymiar wykopu: 3,5m dł. x 3,00m szer. x 2,65m wys.